DIMENSIONS

170 FC

	170 FC 05	170 FC 1	170 FC 4
L	190	227	303
M	189	226	302

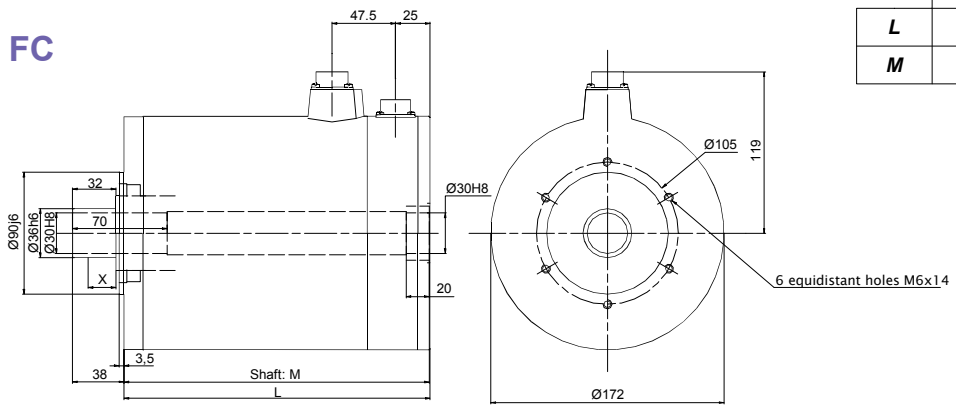

290 FC

	290 FC 1	290 FC 4
L	205	281
M	282	358

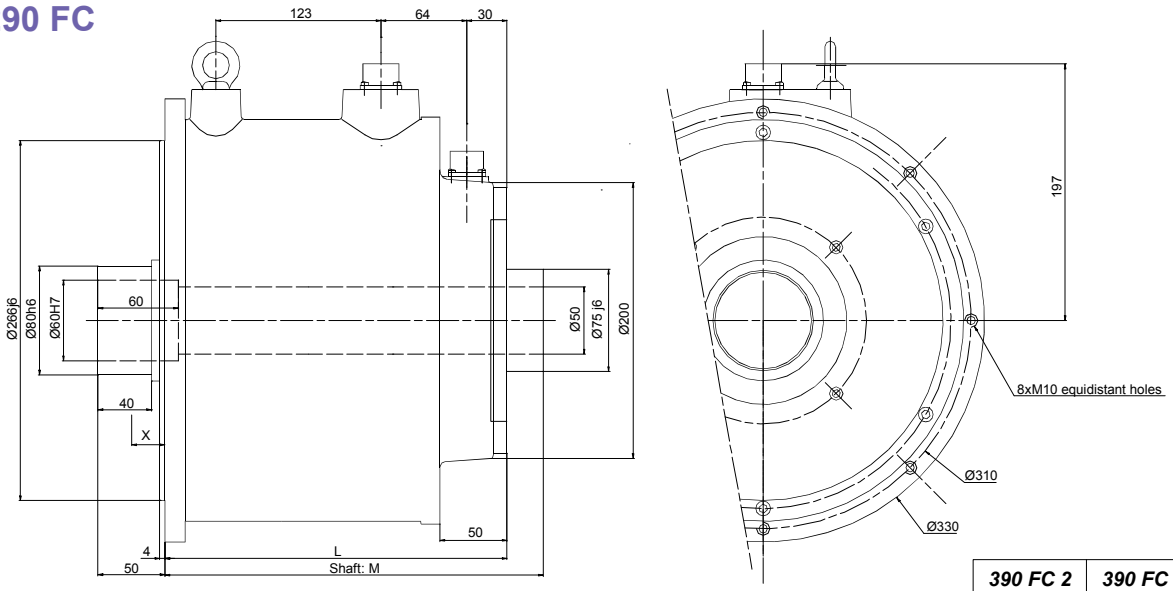

390 FC
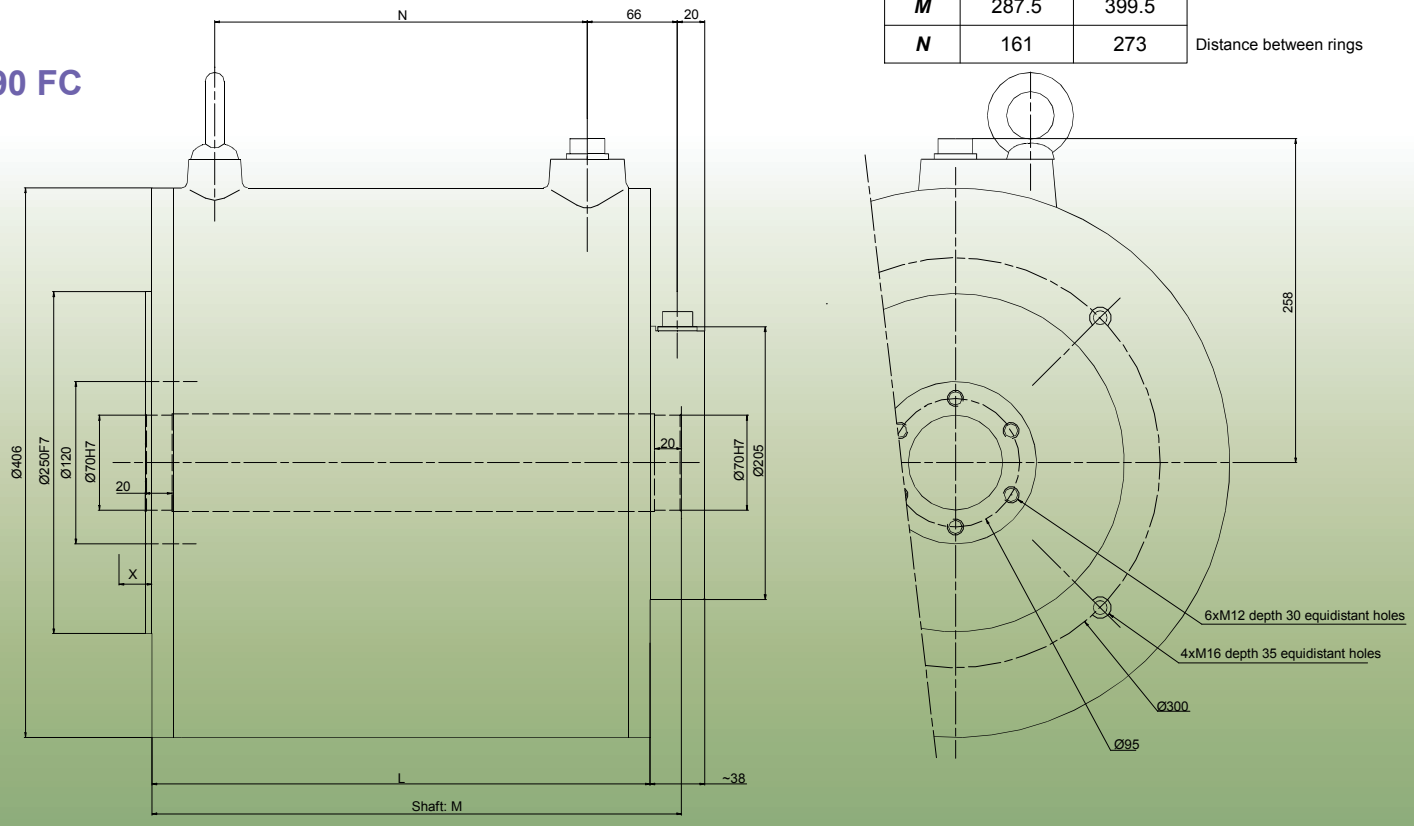
	390 FC 2	390 FC 6	
L	253	365	
M	287.5	399.5	
N	161	273	Distance between rings